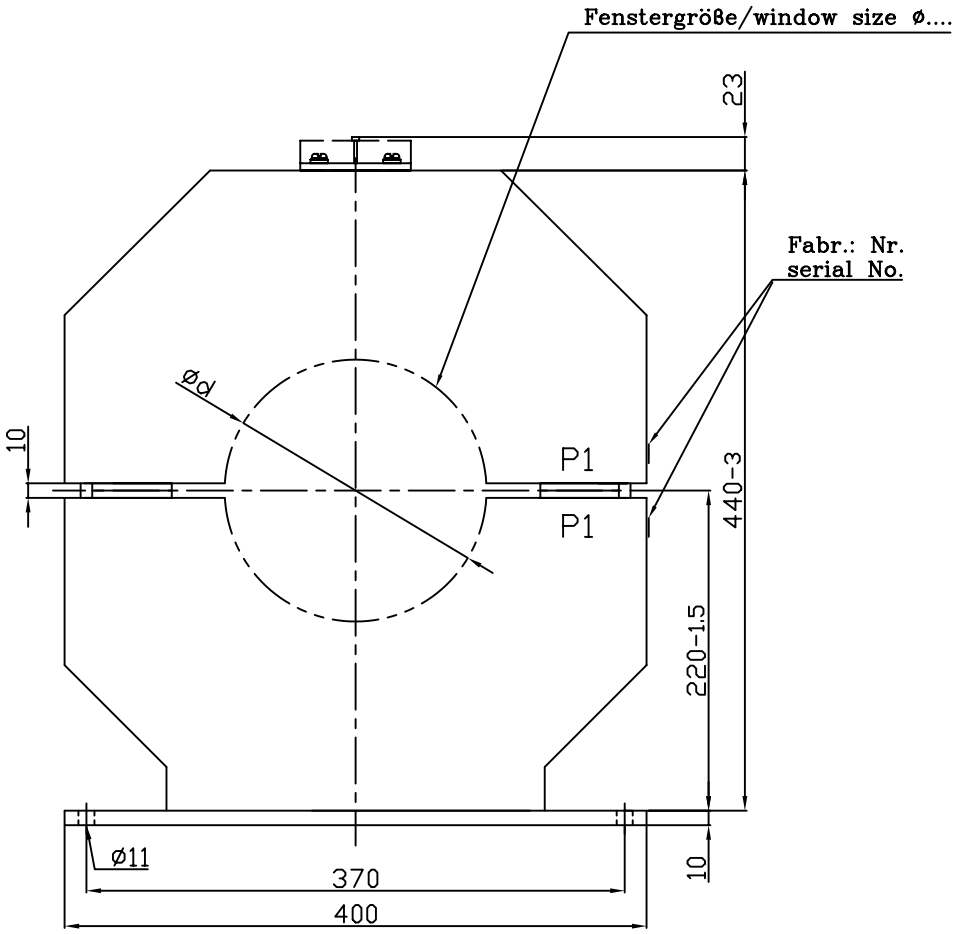

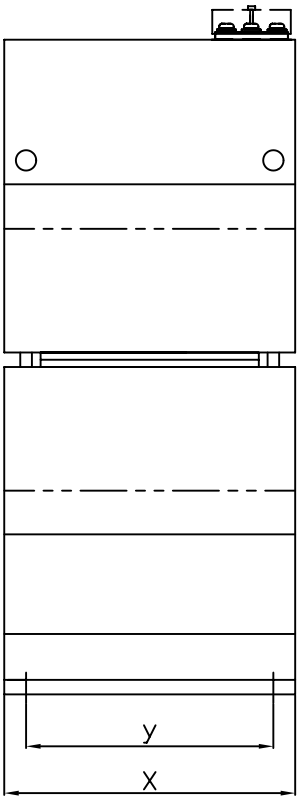

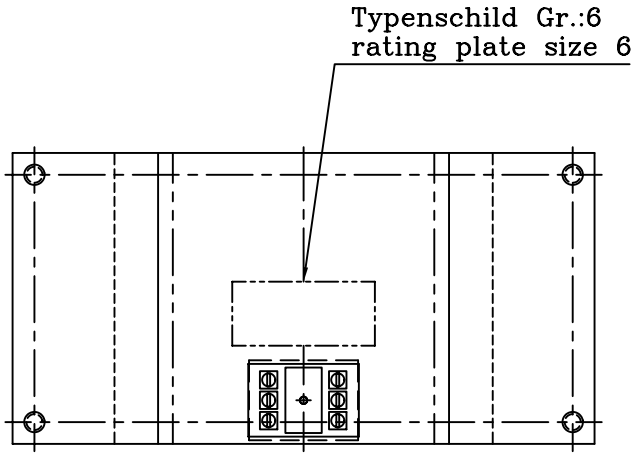

Baugröße/size	X	y
B	90	60
C	120	90
D	150	120
E	200	170
F	250	220

geringe Maßabweichungen und Konstruktionsabweichungen vorbehalten!
small deviations in dimension and construction possible!

A	Erstellung	10.08.00	F.H.		Datum	Name
				Bearb.	10.08.00	Hohn
				Gepr.		
				Norm		
Zust.	Änderung	Datum	Name	Ursprung		

Maßstab ohne (Gewicht)

GSK 400
zweiteiliger Gießharz-Kabelumbauwandler
split core cast resin current-transformer

KWK Messwandler GmbH & Co KG

AA03 1 011 A

Blatt 1 Blätter

Ersatz für: ZN GSK400 A Ersatz durch:

Diese Zeichnung ist Eigentum der Firma KWK Messwandler GmbH&Co.KG. Alle Rechte vorbehalten. Schutzvermerk nach DIN34 beachten.