Diese Zeichnung ist Eigentum der Firma KWK Messwandler GmbH&Co.KG. Alle Rechte vorbehalten. Schutzvermerk nach DIN34 beachten.

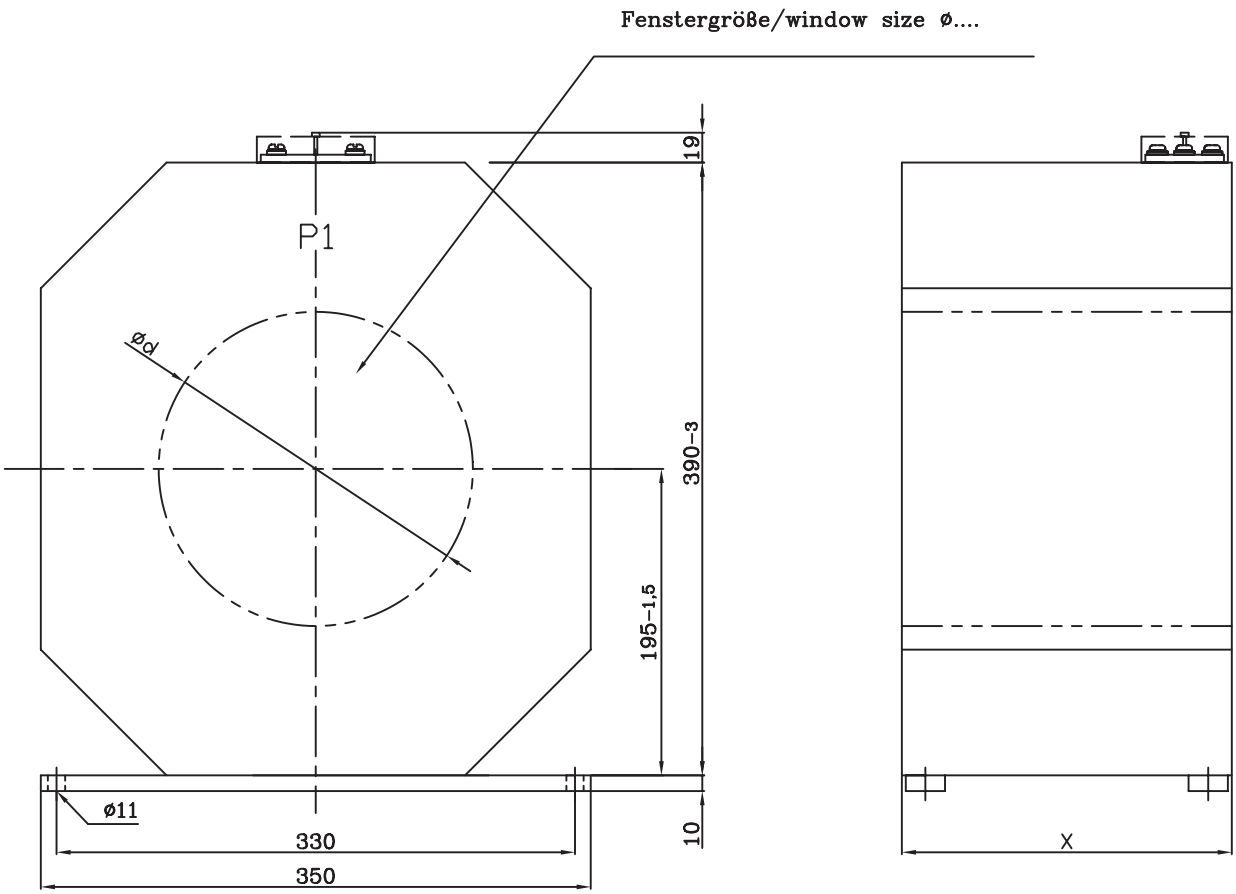

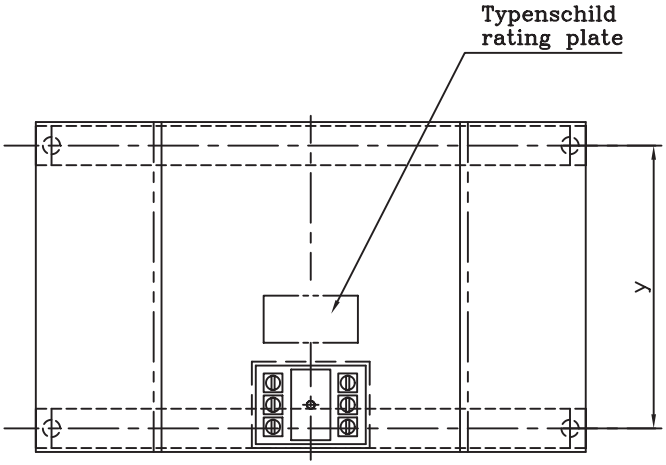

Baugröße/size	X	y
C	120	90
D	150	120
E	200	170
F	250	220
G	300	270

geringe Maßabweichungen und Konstruktionsabweichungen vorbehalten!
small deviations in dimension and construction possible!

A	Erstellung	24.08.00	F.H.		Datum	Name
				Bearb.	24.08.00	Hohn
				Gepr.		
				Norm		

Maßstab ohne | (Gewicht)

GSA 350
Gießharz-Kabelumbauwandler
cast resin current transformer

KWK Messwandler GmbH & Co KG

AA011 010 A

Blatt 1 Blätter

Zust.	Änderung	Datum	Name	Ursprung	Ersatz für: ZN GSA 350 A	Ersatz durch: